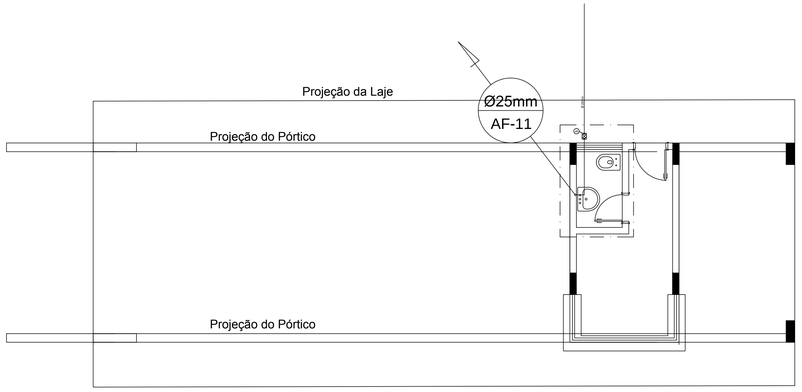

29 ESQUEMA GERAL - GUARITA
ESCALA 1 : 50

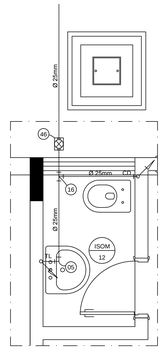

30 DETALHE 11
ESCALA 1 : 25

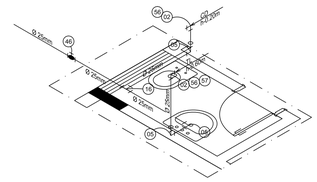

31 ISOMETRIA 12
ESCALA 1 : 25

SIMBOLOGIA INSTALAÇÃO HIDRÁULICA	
ENT.	ENTRADA DE ÁGUA FRIA
DIST.	DISTRIBUIÇÃO
EXT./LIMP.	EXTRAVAZOR / LIMPEZA
RG	REGISTRO DE GAVETA
TJ	TORNEIRA DE JARDIM
TL	TORNEIRA LAVATÓRIO
TP	TORNEIRA PIA
VD	VÁLVULA DE DESCARGA
CD	CAIXA DE DESCARGA
D	DUCHA MANUAL
CH	CHUVEIRO
AQ	ÁGUA QUENTE
RET.	RETORNO
ASP.	ASPIRAÇÃO
R.F.	RALO DE FUNDO
COA.	COADEIRA
	TUBULAÇÃO QUE DESCE
	TUBULAÇÃO QUE SOBE
	TUBULAÇÃO EMBUTIDA NO PISO (ÁGUA FRIA)
	TUBULAÇÃO SOBRE O FORRO OU LAJE (ÁGUA FRIA)
	TUBULAÇÃO EMBUTIDA NA PAREDE (ÁGUA FRIA)

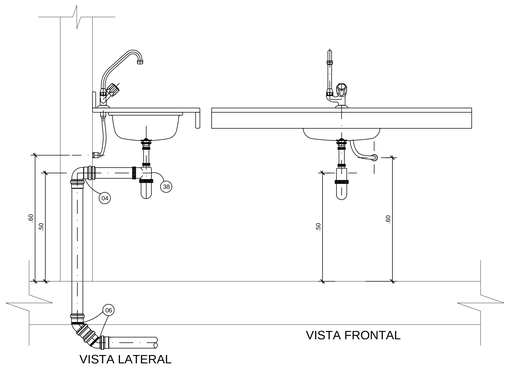

32 DETALHE LIGAÇÃO PIA
ESCALA 1 : 10

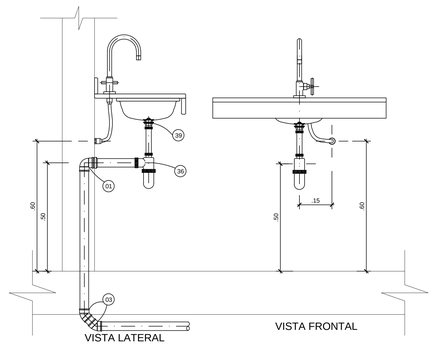

33 DETALHE LIGAÇÃO LAVATÓRIO
ESCALA 1 : 10

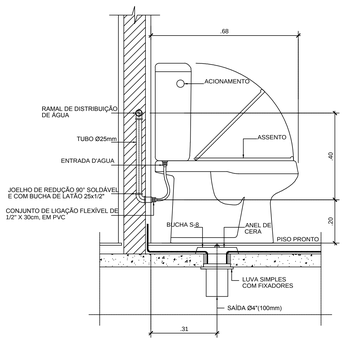

34 DETALHE LIGAÇÃO BACIA COM CAIXA ACOPLADA
ESCALA 1 : 10

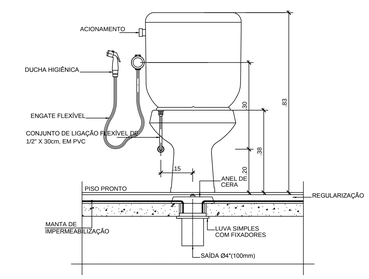

35 DETALHE LIGAÇÃO BACIA COM CAIXA ACOPLADA
ESCALA 1 : 10

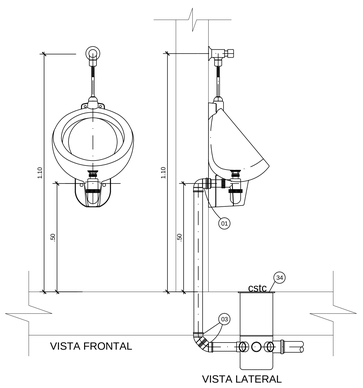

36 DETALHE LIGAÇÃO MICTÓRIO
ESCALA 1 : 10

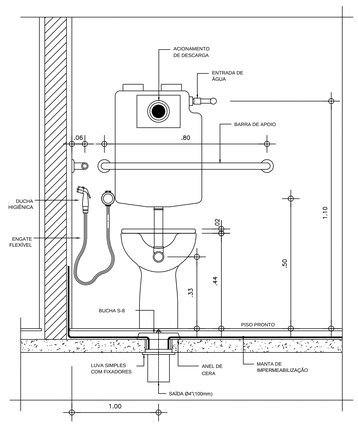

37 DETALHE LIGAÇÃO BACIA COM CAIXA DE EMBUTIR
ESCALA 1 : 10

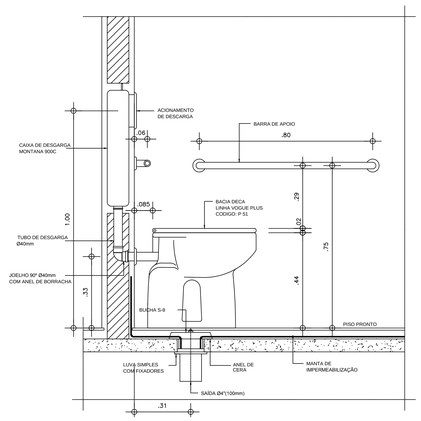

38 DETALHE LIGAÇÃO BACIA COM CAIXA DE EMBUTIR
ESCALA 1 : 10

ITEM	LEGENDA NUMERICA - INSTALAÇÃO HIDRÁULICA	UND
01	JOELHO PVC L/R C/ BUCHA DE LATÃO Ø20mm x 1/2"	UND
02	JOELHO PVC L/R C/ BUCHA DE LATÃO Ø25mm x 1/2"	UND
03	JOELHO PVC/SOLDÁVEL Ø20mm	UND
04	JOELHO PVC/SOLDÁVEL Ø25mm x 20mm	UND
05	JOELHO PVC/SOLDÁVEL Ø25mm	UND
06	JOELHO PVC/SOLDÁVEL Ø32mm x 25mm	UND
07	JOELHO PVC/SOLDÁVEL Ø32mm	UND
08	JOELHO PVC/SOLDÁVEL Ø40mm	UND
09	JOELHO PVC/SOLDÁVEL Ø50mm	UND
10	JOELHO PVC/SOLDÁVEL Ø60mm	UND
11	JOELHO PVC/SOLDÁVEL Ø85mm	UND
12	JOELHO PVC/SOLDÁVEL Ø110mm	UND
13	TÊ PVC L/R C/ BUCHA DE LATÃO Ø25mm x 1/2"	UND
14	TÊ PVC/SOLDÁVEL Ø20mm x 20mm	UND
15	TÊ PVC/SOLDÁVEL Ø25mm x 20mm	UND

ITEM	LEGENDA NUMERICA - INSTALAÇÃO HIDRÁULICA	UND
16	TÊ PVC/SOLDÁVEL Ø25mm x 25mm	UND
17	TÊ PVC/SOLDÁVEL Ø32mm x 25mm	UND
18	TÊ PVC/SOLDÁVEL Ø32mm x 32mm	UND
19	TÊ PVC/SOLDÁVEL Ø40mm x 32mm	UND
20	TÊ PVC/SOLDÁVEL Ø40mm x 40mm	UND
21	TÊ PVC/SOLDÁVEL Ø110mm x 110mm	UND
22	TÊ PVC/SOLDÁVEL Ø110mm x 60mm	UND
23	TÊ PVC/SOLDÁVEL Ø60mm x 25mm	UND
24	TÊ PVC/SOLDÁVEL Ø40mm x 25mm	UND
25	TÊ PVC/SOLDÁVEL Ø60mm x 60mm	UND
26	TÊ PVC/SOLDÁVEL Ø85mm x 40mm	UND
27	TÊ PVC/SOLDÁVEL Ø85mm x 60mm	UND
28	TÊ PVC/SOLDÁVEL Ø85mm x 85mm	UND
29	BUCHA DE REDUÇÃO PVC Ø85mm x 60mm	UND
30	BUCHA DE REDUÇÃO PVC Ø60mm x 40mm	UND

ITEM	LEGENDA NUMERICA - INSTALAÇÃO HIDRÁULICA	UND
31	BUCHA DE REDUÇÃO PVC Ø60mm x 32mm	UND
32	BUCHA DE REDUÇÃO PVC Ø60mm x 25mm	UND
33	BUCHA DE REDUÇÃO PVC Ø40mm x 32mm	UND
34	BUCHA DE REDUÇÃO PVC Ø32mm x 25mm	UND
35	CAIXA DE DESCARGA DE EMBUTIR	UND
36	CAP C/ TELA Ø 32mm	UND
37	CURVA FG CURTA DE 90° 1 1/4"	UND
38	ADAPTADOR CURTO DE Ø 60mm x 2"	UND
39	ADAPTADOR LONGO C/ FLANGE Ø40mm x 1 1/4"	UND
40	ADAPTADOR LONGO C/ FLANGE Ø32mm x 1"	UND
41	REGISTRO DE GAVETA Ø3" C/ 2 ADAPTADORES CURTO Ø85mm x 3"	UND
42	REGISTRO DE ESFERA Ø2" C/ 2 ADAPTADORES CURTO Ø60mm x 2"	UND
43	REGISTRO DE ESFERA Ø11/2" SOLDÁVEL	UND
44	REGISTRO DE ESFERA Ø11/4" SOLDÁVEL	UND
45	REGISTRO DE ESFERA Ø1" SOLDÁVEL	UND

ITEM	LEGENDA NUMERICA - INSTALAÇÃO HIDRÁULICA	UND
46	REGISTRO DE ESFERA Ø3/4" SOLDÁVEL	UND
47	REGISTRO DE GAVETA C/ CANOPLA Ø1" C/ 2 ADAP. Ø32mm x 1"	UND
48	REGISTRO DE GAVETA C/ CANOPLA Ø3/4" C/ 2 ADAP. Ø25mm x 3/4"	UND
49	REG. DE PRESSÃO C/CANOPLA Ø1/2" C/ 1 ADAP. E 1 LUVA Ø20mm x 1/2"	UND
50	VÁLVULA DE RETENÇÃO HORIZONTAL Ø11/4"	UND
51	VÁLVULA DE DESCARGA P/ MICTÓRIO Ø1/2"	UND
52	UNIÃO PVC/SOLDÁVEL Ø85mm	UND
53	UNIÃO PVC/SOLDÁVEL Ø60mm	UND
54	UNIÃO PVC/SOLDÁVEL Ø50mm	UND
55	UNIÃO PVC/SOLDÁVEL Ø40mm	UND
56	ENGATE PLÁSTICO Ø1/2" x 30cm	UND
57	TORNEIRA P/ LAVATÓRIO	UND
58	TORNEIRA P/ TANQUE	UND
59	TORNEIRA P/ PIA	UND
60	TORNEIRA DE JARDIM	UND

ITEM	LEGENDA NUMERICA - INSTALAÇÃO HIDRÁULICA	UND
61	TORNEIRA BÓIA Ø3/4"	UND
62	CHUVEIRO ELÉTRICO	UND
63	CHUVEIRO CROMADO	UND
64	DUCHA MANUAL	UND
65	PLUG COM ROSCA Ø1/2"	UND
66	JOELHO PVC/SOLDÁVEL 45° Ø40mm	m
67	TUBO PVC/SOLDÁVEL Ø 25mm	m
68	TUBO PVC/SOLDÁVEL Ø 32mm	m
69	TUBO PVC/SOLDÁVEL Ø 40mm	m
70	TUBO PVC/SOLDÁVEL Ø 50mm	m
71	TUBO PVC/SOLDÁVEL Ø 60mm	m
72	TUBO PVC/SOLDÁVEL Ø 85mm	m
73	ADESIVO TIGRE BISNAGA	UND
74	SOLUÇÃO LIMPADORA	UND
75	JOELHO PVC/SOLDÁVEL 45° Ø60mm	UND

REVISÃO Nº	DATA	NOME	ASSINATURA
03			
02	02/07/13	LUIS ALBERTO GALDAMES	
01	27/02/13	FERNANDO SEVERINO	
00	12/11/12	FERNANDO SEVERINO	

AUTOR(ES) DO PROJETO E ART: Eng° Civil Fernando Severino da Silva
CREA-SP: 5060-903130/D

PROPRIETÁRIO/PROCURADOR: Instituto Federal do Amazonas

RESPONSÁVEL PELA EXECUÇÃO E ART:

BRASIL AMAZONAS IFAM

REITOR: ANTÔNIO VENÂNCIO CASTELO BRANCO
DIRETOR CAMPUS:

TÍTULO: REMANESCENTE DA OBRA DO CAMPUS HUMAITÁ/AM -FASE III

CONTEÚDO: ESQUEMA GERAL-GUARITA,DETALHE 01,ISOMETRIA 01,DETALHE DE LOUÇAS
ESCALA: INDICADA

RESTORIA/CAMPUS: CAMPUS HUMAITÁ
ENDEREÇO: BR 230, KM 05

BAIRRO: Z. RURAL | CIDADE: HUMAITÁ | UF: AM | ARQUIVO: IFAM-EX-F.III-HUM-IMP.HID-(PrO1aPr05)-R3

CEP: | TELEFONE: | HOME PAGE: www.ifam.edu.br

AMAZONAS EXP III
HIDRÁULICA

HID 05/05