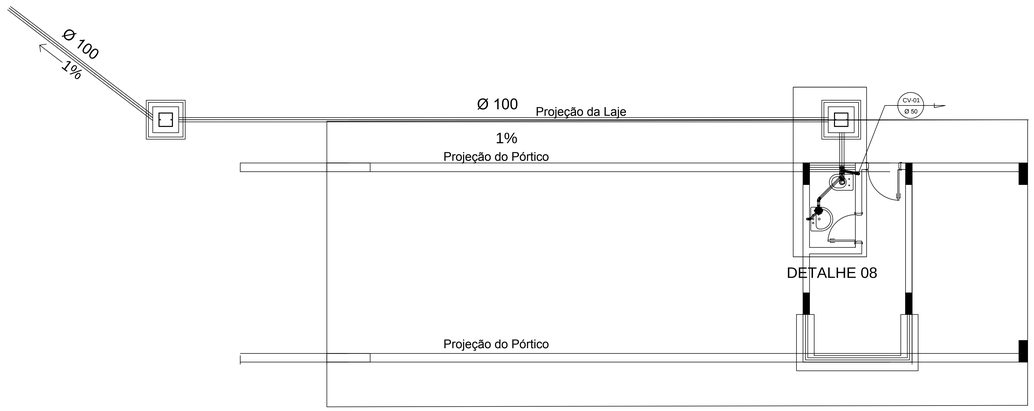

20 ESQUEMA GERAL - GUARITA

ESCALA 1:50

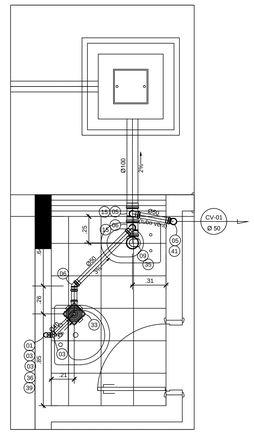

21 DETALHE 01 (GUARITA)

ESCALA 1:20

SIMBOLOGIA - INSTALAÇÃO SANITÁRIA	
CS	CAIXA SIFONADA
CSTC	CAIXA SIFONADA COM TAMPA CEGA
RS	RALO SIFONADO
TQ	TUBO DE QUEDA
TG	TUBO DE GORDURA
TAS	TUBO DE ÁGUAS SERVIDAS
TV	TUBO DE VENTILAÇÃO
CV	COLUNA DE VENTILAÇÃO
CI	CAIXA DE INSPEÇÃO
CGS	CAIXA RETENTORA DE GORDURA SIFONADA
CAS	CAIXA DE ÁGUAS SERVIDAS SIFONADA
C.T.-	COTA DA TAMPA
C.F.-	COTA DO FUNDO
C.E.-	COTA DE ENTRADA
C.S.-	COTA DE SAÍDA
	TUBULAÇÃO DE ESGOTO PRIMÁRIO
	TUBULAÇÃO DE ESGOTO SECUNDÁRIO
	TUBULAÇÃO DE VENTILAÇÃO
	TUBULAÇÃO QUE DESCE
	TUBULAÇÃO QUE SOBE
	DECLIVIDADES MÍNIMAS
	Ø 40mm = 3%
	Ø 50mm = 3%
	Ø 75mm = 3%
	Ø 100mm = 1%
	Ø 150mm = 1%

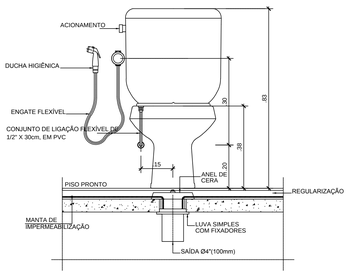

DETALHE INSTALAÇÃO DE BACIA COM CAIXA ACOPLADA

22 ESCALA 1:10

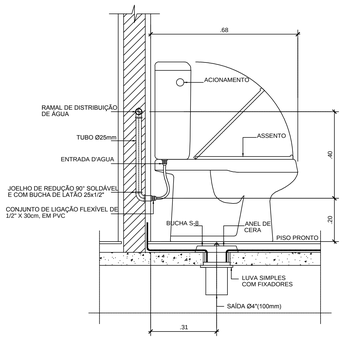

DETALHE INSTALAÇÃO DE BACIA COM CAIXA ACOPLADA

23 ESCALA 1:10

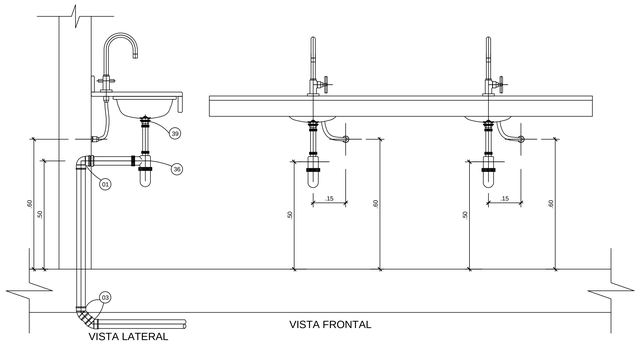

DETALHE LIGAÇÃO DE LAVATÓRIO

24 ESCALA 1:10

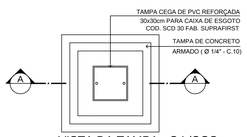

VISTA DA TAMPA - C.I./CGS

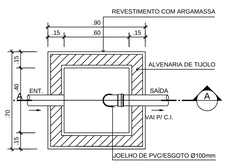

PLANTA BAIXA - C.G.S.

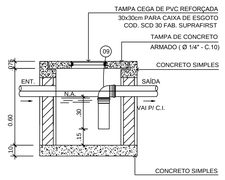

CORTE A-A - C.G.S.

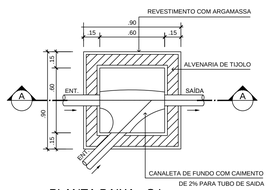

PLANTA BAIXA - C.I.

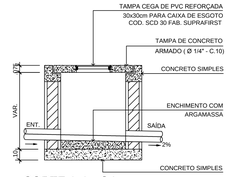

CORTE A-A - C.I.

ITEM	LEGENDA NUMERICA - INSTALAÇÃO SANITÁRIA	UND		ITEM	LEGENDA NUMERICA - INSTALAÇÃO SANITÁRIA	UND		ITEM	LEGENDA NUMERICA - INSTALAÇÃO SANITÁRIA	UND		ITEM	LEGENDA NUMERICA - INSTALAÇÃO SANITÁRIA	UND		ITEM	LEGENDA NUMERICA - INSTALAÇÃO SANITÁRIA	UND	
01	JOELHO PVC/ESGOTO 90° C/ BOLSA E ANEL DE BORRACHA Ø 40 mm	UND		15	TÊ PVC/ESGOTO Ø100 x 50 mm	UND		29	REDUÇÃO PVC/ESGOTO Ø75 x 50 mm	UND		43	TUBO PVC/ESGOTO Ø 40mm	m		57	BRAÇADEIRA TIPO "U" PARA PERFILADO Ø100mm	UND	
02	JOELHO PVC/ESGOTO 90° Ø40mm	UND		16	TE PVC/ESGOTO Ø75 x 75 mm	UND		30	REDUÇÃO PVC/ESGOTO Ø50 x 40 mm	UND		44	TUBO PVC/ESGOTO Ø 50mm	m		58	BRAÇADEIRA TIPO "U" PARA PERFILADO Ø75mm	UND	
03	JOELHO PVC/ESGOTO 45° Ø40mm	UND		17	TÊ PVC/ESGOTO Ø 75 x 50 mm	UND		31	RALO SIFONADO	UND		45	TUBO PVC/ESGOTO Ø 75mm	m		59	FITA PERFURADA PARA PENDURAR TUBULAÇÃO	m	
04	JOELHO PVC/ESGOTO 90° Ø50mm C/ BOLSA E ANEL DE BORRACHA DE Ø 50 mm	UND		18	TÊ PVC/ ESGOTO Ø50 x 50 mm	UND		32	CAIXA SIFONADA (150x185x75)	UND		46	TUBO PVC/ESGOTO Ø 100mm	m		60	PERFILADO 38mmx38mm	m	
05	JOELHO PVC/ESGOTO 90° Ø50mm	UND		19	TÊ PVC/ ESGOTO Ø40 x 40 mm	UND		33	CAIXA SIFONADA (150x185x50)	UND		47	TUBO PVC/ESGOTO Ø 100mm (SR)	m		61	CHUMBADOR "UR" Ø1/4" x 1.1/4" C/ PARAFUSO	UND	
06	JOELHO PVC/ESGOTO 45° Ø50mm	UND		20	JUNÇÃO PVC/ESGOTO Ø100 x 100 mm	UND		34	CAIXA SIFONADA (150x185x50) C/ TAMPA CEGA	UND		48	TUBO PVC/ESGOTO Ø 150mm	m		62	FINCA PINO COMPLETO	UND	
07	JOELHO PVC/ESGOTO 90° Ø75mm	UND		21	JUNÇÃO PVC/ESGOTO Ø100 x 75 mm	UND		35	LIGAÇÃO PARA SAÍDA DE VASO SANITÁRIO	UND		49	CAIXA DE GORDURA SINFONADA PVC TIGRE	UND		63	ADESIVO TIGRE EM BISNAGA	UND	
08	JOELHO PVC/ESGOTO 45° Ø75mm	UND		22	JUNÇÃO PVC/ESGOTO Ø100 x 50 mm	UND		36	SIFÃO PARA LAVATÓRIO	UND		50	CAIXA DE ÁG. SERV. SINFONADA PVC TIGRE	UND		64	SOLUÇÃO LIMPADORA	UND	
09	JOELHO PVC/ESGOTO 90° Ø100mm	UND		23	JUNÇÃO PVC/ESGOTO Ø75 x 75 mm	UND		37	SIFÃO PARA TANQUE	UND		51	CAIXA DE INSPEÇÃO (60cmx60cmxVAR.)	UND		65			
10	JOELHO PVC/ESGOTO 45° Ø100mm	UND		24	JUNÇÃO PVC/ESGOTO Ø50 x 50 mm	UND		38	SIFÃO PARA PIA	UND		52	TAMPA CEGA COM MOLDURA E GUARNIÇÃO, REF. SCD-30-FAB. SUPRA FIRST	UND		66			
11	JOELHO PVC/ESGOTO 90° C/ VISITA Ø100mm x 50mm	UND		25	JUNÇÃO PVC/ESGOTO Ø40 x 40 mm	UND		39	VÁLVULA PARA LAVATÓRIO	UND		53	FOSSA SÉPTICA	UND		67			
12	CURVA PVC/ESGOTO Ø100mm 87°30' CURTA C/ BOLSAS PARA PÉ DE COLUNA	UND		26	JUNÇÃO PVC/ESGOTO INVERTIDA Ø75 x 75 mm	UND		40	VÁLVULA PARA TANQUE	UND		54	FILTRO ANAEROBIO OU SUMIDOURO	UND		68			
13	TÊ PVC/ESGOTO Ø100mm x 100mm	UND		27	JUNÇÃO PVC/ESGOTO (SR) Ø100 x 100 mm	UND		41	TERMINAL PARA VENTILAÇÃO Ø50mm	UND		55	BRAÇADEIRA TIPO "D" Ø100mm	UND		69			
14	TÊ PVC/ESGOTO Ø100mm x 75mm	UND		28	TÊ PVC/ESGOTO (SR) Ø100 x 100 mm	UND		42	TERMINAL PARA VENTILAÇÃO Ø75mm	UND		56	BRAÇADEIRA TIPO "D" Ø75mm	UND		70			

REVISÃO Nº	DATA	NOME	ASSINATURA
03	/ /		
02	02/07/13	LUIS ALBERTO GALDAMES	
01	27/02/13	FERNANDO SEVERINO	
00	12/11/12	FERNANDO SEVERINO	

AUTOR(ES) DO PROJETO E ART:
CREA:

PROPRIETÁRIO/PROCURADOR: Instituto Federal do Amazonas

RESPONSÁVEL PELA EXECUÇÃO E ART:

BRASIL AMAZONAS IFAM

REITOR: ANTÔNIO VENÂNCIO CASTELO BRANCO
DIRETOR CAMPUS: AILDO DA SILVA GAMA

TÍTULO: REMANESCENTE DE OBRA DO CAMPUS HUMAITÁ

CONTEÚDO: ESQUEMA GERAL - GUARITA, DETALHES 01, DETALHES DE CAIXAS E LOUÇAS
ESCALA: INDICADA

REITORIA/CAMPUS: CAMPUS TEFÉ
ENDEREÇO: ESTRADA DAS MISSÕES, S/N

BAIRRO: Z. RURAL | CIDADE: TEFÉ | UF: AM | ARQUIVO: IFAM-EXP-III-TE-TEFÉ-SANITÁRIA REVISÃO.DWG e PDAL-REC
CEP: | TELEFONE: | HOME PAGE: www.ifam.edu.br

AMAZONAS EXP III SANITÁRIO

SAN 04/04